TOMAS DE CORRIENTE ATEX

ZONAS 1, 2 (gas) y 21, 22 (polvo)

Gama de bases y clavijas certificadas para áreas con riesgo de explosión que facilitan la conformidad:
- de las máquinas eléctricas con la Directiva Europea de "Máquinas" en materia de dispositivos de seccionamiento y con la norma EN 60204-1: Seguridad de maquinaria - equipamiento eléctrico de maquinaria,
- con los decretos de aplicación de las leyes francesas del 30 de agosto y del 22 de septiembre de 2010 relativos a la seguridad e higiene en el trabajo en el marco de la utilización de las instalaciones eléctricas,
- con los decretos nacionales relativos a la mejora de la seguridad e higiene en el trabajo de los trabajadores de Italia, España, Bélgica,
- con las normas de instalaciones: IEC 60364 (internacional), HD 60364 (Europea), CSA Z462 (Canadá) y NF C 15-100 (francesa).

Estas tomas de corriente son conformes :
- a la directiva Europea ATEX (colocación del símbolo "Ex" y del marcado CE)
- a la directiva Europea RoHS (colocación del marcado CE),
- a Reglamentación Europea REACH,
- a las normas IEC/ EN 60079-0, IEC/ EN 60079-1, IEC/ EN 60079 7,IEC/ EN 60079-31, IEC/ EN 60309-1, IEC/ EN 60309-4,
- a las especificaciones Bureau Veritas Marine.

Certificado de examen de tipo

REFERENCIAS

Intensidad:	Codificación Tensión/ Frecuencia [0]	Polos:	Entradas de cable [1]:	Ref. Bases murales:	Ref. Clavijas:	Ref. Bases aéreas:	Categorías de utilización:	Secciones de cables admisibles:	Tipo de cable recomendado [2]:
20A	20/24V AC	2P	M20 (10-14mm)	6Z0101	6Z0201	6Z0301	AC-22 AC-23	1-4 mm² flexible 1,5-6 mm² rígido	H07RN-F 2x2,5mm² [3]
20A	220/250V AC	1P+N+T	M20 (10-14mm)	6Z0102	6Z0202	6Z0302	AC-22 AC-23	1-4 mm² flexible 1,5-6 mm² rígido	H07RN-F 3G2,5mm² [3][5]
20A	220/250V AC	1P+N+T	M25 (12-18mm)	6Z0102B	6Z0202B	6Z0302B	AC-22 AC-23	1-4 mm² flexible 1,5-6 mm² rígido	H07RN-F 3G4mm² [3]
20A	380/440V AC	3P+T	M25 (12-18mm)	6Z0103	6Z0203	6Z0303	AC-22 AC-23	1-4 mm² flexible 1,5-6 mm² rígido	H07RN-F 4G4mm² [3]
20A	380/440V AC	3P+T+N	M32 (16-25mm)	6Z0104	6Z0204	6Z0304	AC-22 AC-23	1-4 mm² flexible 1,5-6 mm² rígido	H07RN-F 5G4mm² [3][4]
32A	220/250V AC	1P+N+T	M25 (12-18mm)	6Z0105	6Z0205	6Z0305	AC-22	2,5-10 mm² flexible 2,5-16 mm² rígido	H07RN-F 3G6mm² [3][4]
32A	380/440V AC	3P+T	M32 (16-25mm)	6Z0106	6Z0206	6Z0306	AC-22	2,5-10 mm² flexible 2,5-16 mm² rígido	H07RN-F 4G6mm² [3]
32A	380/440V AC	3P+T+N	M32 (16-25mm)	6Z0107	6Z0207	6Z0307	AC-22	2,5-10 mm² flexible 2,5-16 mm² rígido	H07RN-F 5G6mm² [3]
63A	380/440V AC	3P+T	M40 (22-32mm)	6Z0108	6Z0208	6Z0308	AC-22	6-16 mm² flexible 6-25 mm² rígido	H07RN-F 4G16mm² [3]
63A	380/440V AC	3P+T+N	M40 (22-32mm)	6Z0109	6Z0209	6Z0309	AC-22	6-16 mm² flexible 6-25 mm² rígido	H07RN-F 5G16mm² [3]
63A	480/500V AC	3P+T	M40 (22-32mm)	6Z0110	6Z0210	6Z0310	AC-22	6-16 mm² flexible 6-25 mm² rígido	H07RN-F 4G16mm² [3]
63A	480/500V AC	3P+T+N	M40 (22-32mm)	6Z0111	6Z0211	6Z0311	AC-22	6-16 mm² flexible 6-25 mm² rígido	H07RN-F 5G16mm² [3]

[0] Otras codificaciones de tensión/frecuencia son posibles bajo demanda.
[1] Prensaestopas de poliamida apto para cable no armado.
[2] La selección del cable es una propuesta, que tiene que ser revisada en cada caso particular. Esta hecha considerando una temperatura ambiente de 30°C con una temperatura de operación de conductor de 60°C, para cables al aire libre o apoyados sobre una superficie. Si el cable va a estar enrollado en un tambor o cubierto, los tipos de cable propuestos quedan invalidados.
[3] Es imprescindible revisar que el diámetro exterior del cable seleccionado coincida con los rangos de apriete de los prensaestopas, sin olvidarnos de la capacidad de carga de los cables.
[4] Cable en el límite de apriete del prensaestopas. Conviene revisar expresamente el cable para verificar que está dentro de los márgenes de apriete. Se puede cambiar el prensaestopas antes de la fabricación.
[5] Por tolerancias de seguridad, es preferible usar una sección de cable superior, como el 3G4mm² y pasarse a las referencias de bases y clavijas 6Z0102B, 6Z0202B y 6Z0302B.

DATOS TÉCNICOS			
	20A	32A	63A
Marcado:	II 2G Ex db eb IIC T* Gb II 2D Ex tb IIIC T* Db * -40ºC ≤ Ta ≤ +60ºC T5 T90ºC -40ºC ≤ Ta ≤ +40ºC T6 T70ºC	II 2G Ex db eb IIC T* Gb II 2D Ex tb IIIC T* Db * -40ºC ≤ Ta ≤ +60ºC T5 T77ºC -40ºC ≤ Ta ≤ +40ºC T6 T57ºC	II 2G Ex db eb IIC T* Gb II 2D Ex tb IIIC T* Db * -40ºC ≤ Ta ≤ +60ºC T4 T107ºC -40ºC ≤ Ta ≤ +40ºC T5 T87ºC
Certificado:	Certificado de examen de tipo		
Carcasa:	Poliester reforzado con fibra de vidrio (GRP)		
Indice de protección:	IP66/67		
Resistencia a los impactos:	IK09		

DIMENSIONES 20A

Base aérea + clavija

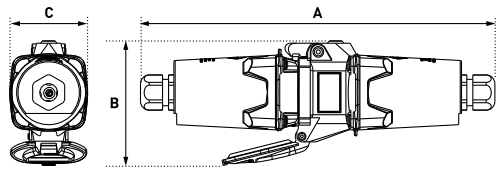

Base mural + clavija

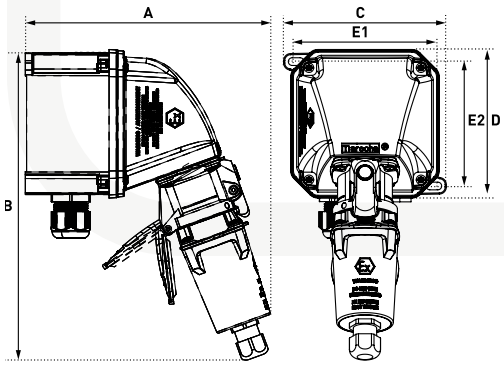

A	B	C	A	B	C	D	E1	E2
266 mm	89 mm	58 mm	208 mm	264 mm	138 mm	126 mm	117 mm	105,5

DIMENSIONES 32A

Base aérea + clavija

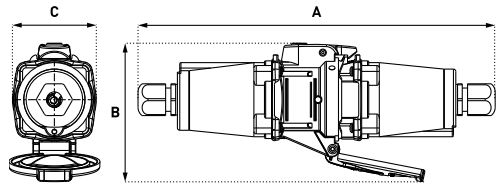

Base mural + clavija

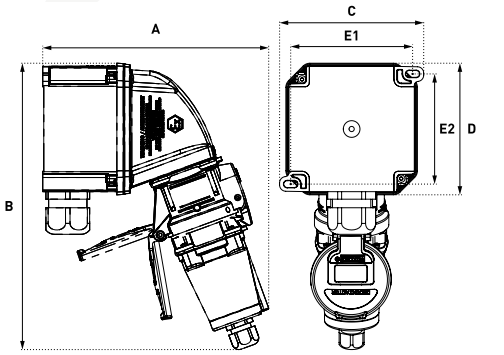

A	B	C	A	B	C	D	E1	E2
304 mm	71 mm	118 mm	208 mm	264 mm	138 mm	126 mm	117 mm	105,5

DIMENSIONES 63A								
Base aérea + clavija			Base mural + clavija					
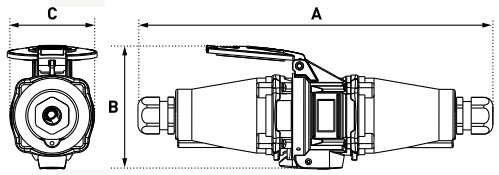			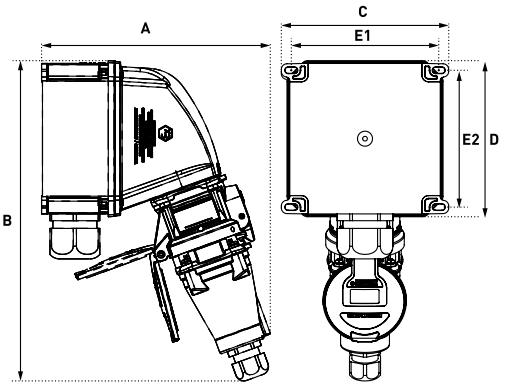					
A	B	C	A	B	C	D	E1	E2
350 mm	84 mm	122 mm	244 mm	341 mm	175 mm	166 mm	157 mm	145,5